poz.2.0. Strop nad werandą od strony ul. Puszkina. 1:20

1 - 1 1:20

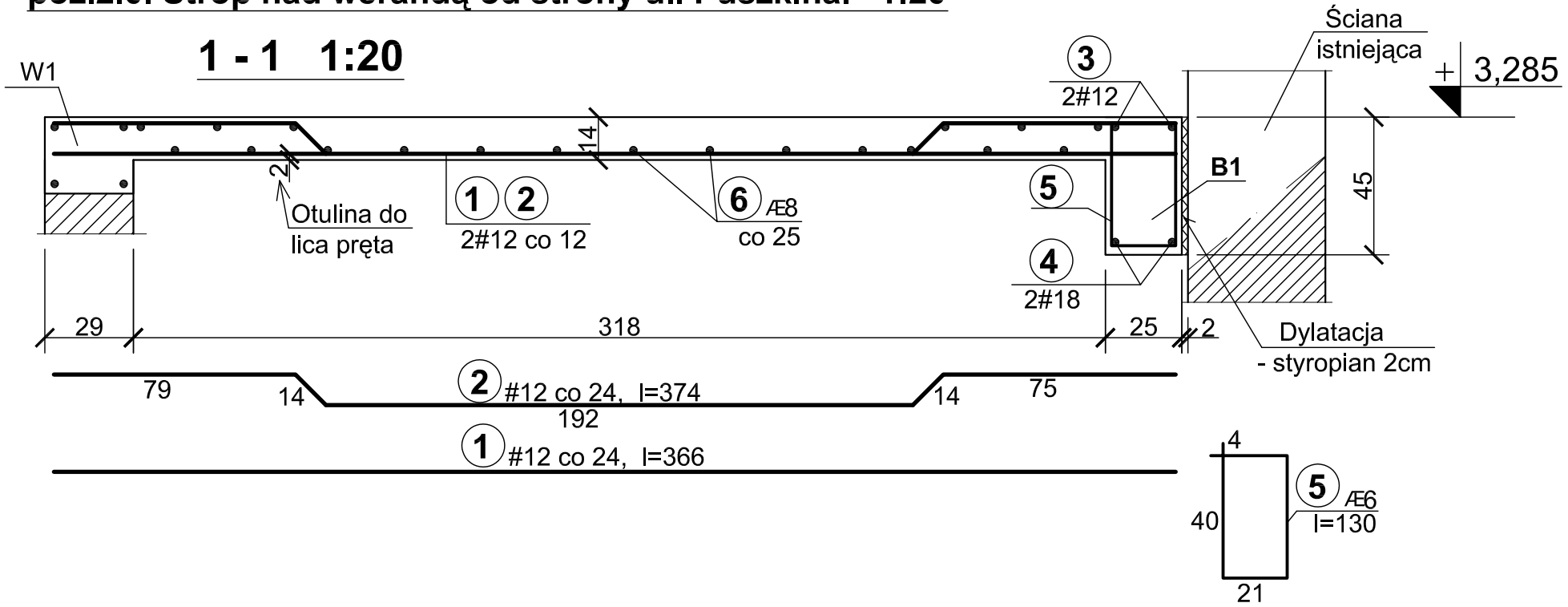

poz.2.2 Belka B1

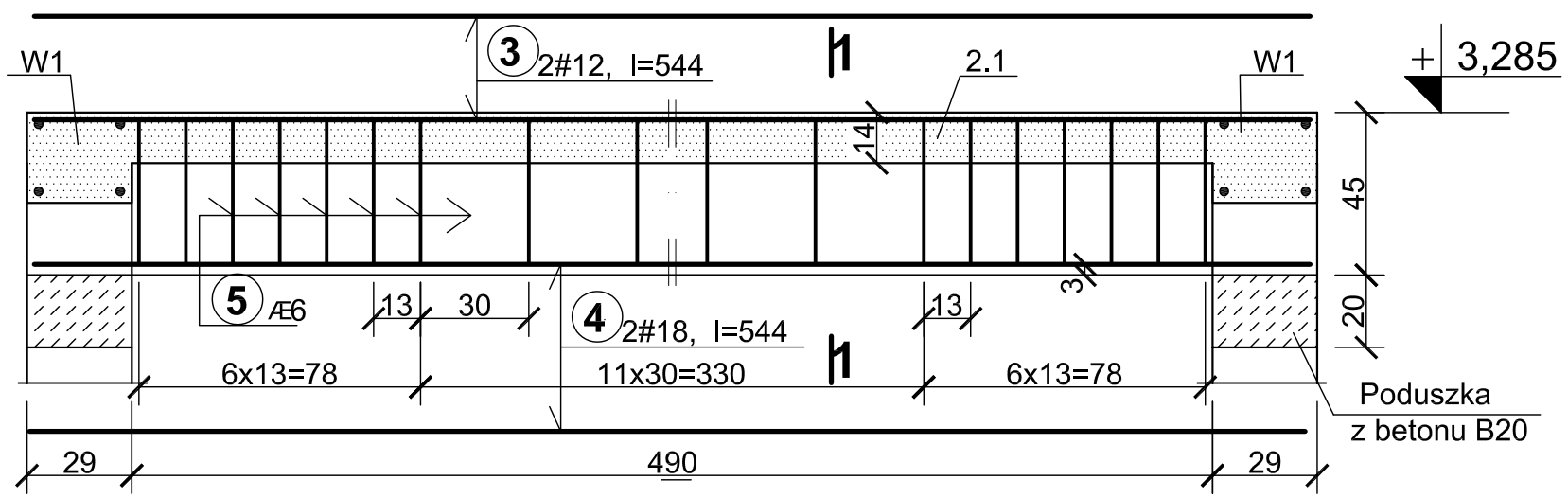

W1 - wieniec

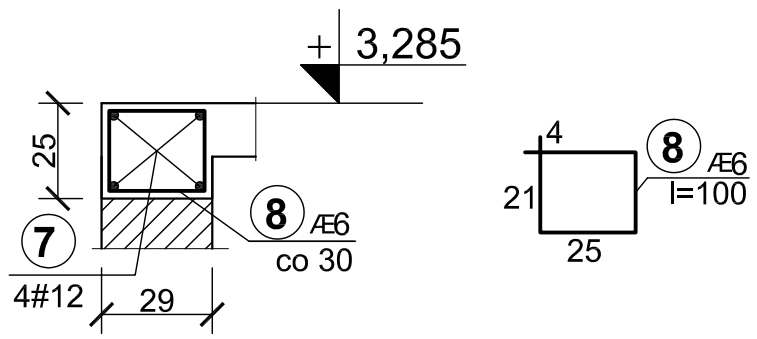

BETON B20

Stal Æ A - 0 (StOS)

A - III (34GS)

Uwaga.

1. Usytuowanie - w projekcie architektonicznym.

Wykaz stali.

Nr	Æ	l cm	szt.	ÆStOS m Æ6	ÆStOS m Æ8	#34GS m #12	#34GS m #18
1		366	21			76,9	
2	#12	374	20			74,8	
3		544	2			10,9	
4	#18	544	2				10,9
5	Æ6	130	24	31,2			
6	Æ8	rozdzielcze			lc=93,1		
7	#12	proste				lc=62,5	
8	Æ6	100	45	45			
		m		76,2	93,1	225,1	10,9
		kg/mb		0,222	0,395	0,89	2,0
		kg		16,9	36,8	200,3	21,8
Razem kg				53,7		222,1	

Rzut. 1:100

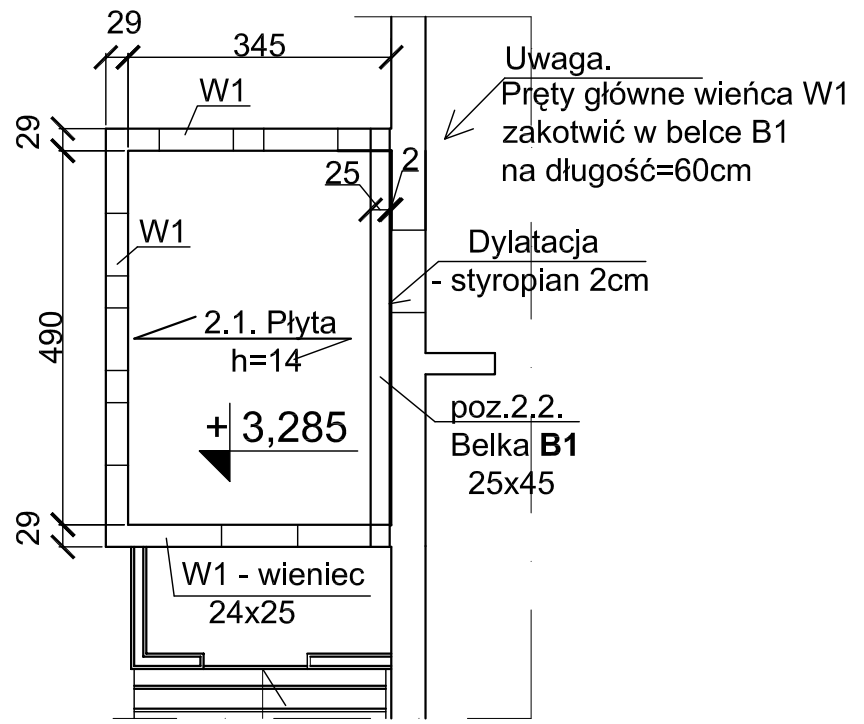

TECCOM Sp. z o.o. 80-365 Gdańsk ul. Czarny Dwór 8 tel. (58) 553-00-71 w.150 fax.(58) 348-79-69 teccom@teccom.gda.pl	PRZEDMIOT RYS.: Projekt architektoniczny adaptacji i remontu kapitalnego budynku Politechniki Gdańskiej w Gdańsku STROP NAD WERANDĄ OD UL. PUSZKINA			SKALA: 1:20,1:100
	OBIEKT: BUDYNEK POLITECHNIKI GDAŃSKIEJ ul. Aleja Zwycięstwa 27 Gdańsk			STADIUM: PB
	INWESTOR: POLITECHNIKA GDAŃSKA ul. Narutowicza Gdańsk			BRANŻA: KONSTRUKCJA
				DATA: 06.07
	IMIĘ I NAZWISKO	UPRAWNIENIA	PODPIS	NR RYSUNKU:
PROJEKTOWAŁ:	inż. Marian Adamek	GT-III-630/24/75		K1
SPRAWDZIŁ:	inż. Leokadia Kołłątaj	2359/GD/86		
KIEROWNIK PRACOWNI:	mgr inż Bogdan Woźniak	6358/Gd/94		