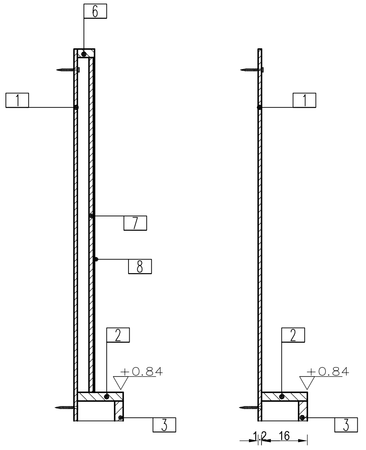

A–A 1:10 B–B 1:10

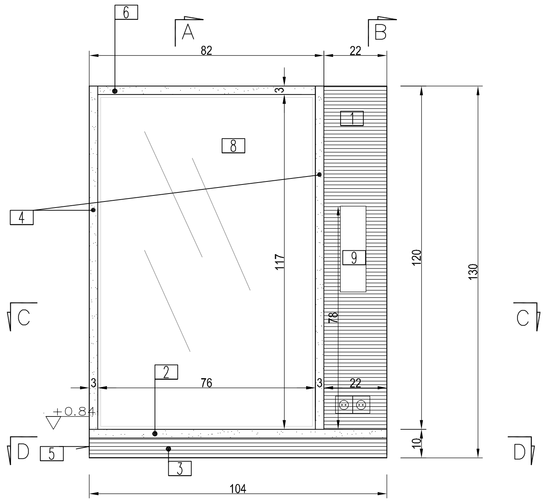

WIDOK 1:10

1 PŁYTA MEBLOWA GR.MIN.12mm WYM. 104X130 CM LAMINOWANA W KOLORZE SZARYM RAL 7042

2 BLAT Z PŁYTY MEBLOWEJ GR.MIN.3cm WYM 104 X 16 cm LAMINAT W KOLORZE POMARAŃCZOWYM RAL 2011

3 PŁYTA MEBLOWA LAMINOWANA GR.3 cm WYM.104x7 cm LAMINAT W KOLORZE SZARYM RAL 7042

4 PŁYTA MEBLOWA LAMINOWANA GR.3 cm WYM. 120x6 cm LAMINAT W KOLORZE POMARAŃCZOWYM RAL 2011

5 BLAT Z PŁYTY MEBLOWEJ GR.MIN.2cm WYM 14x7 cm LAMINAT W KOLORZE POMARAŃCZOWYM RAL 2011

6 PŁYTA MEBLOWA LAMINOWANA GR.3 cm WYM.76x6 cm LAMINAT W KOLORZE POMARAŃCZOWYM RAL 2011

7 PŁYTA MEBLOWA GR.12mm WYM.117x76 cm

8 LUSTRO BIAŁE O WYM.76 x 117cm LUSTRO KLEJONE DO PŁYTY MEBLOWEJ

9 SUSZARKI MOCOWANE NA STAŁE TYPU "SLON" W KOLORZE SZARYM

10 ŁATA DREWNIANA 4X4cm DO MONTAŻU DŁ. 117cm

GNIAZDO ELEKTRYCZNE

± 0.00

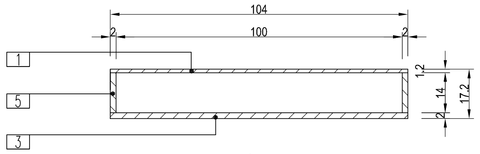

PRZEKRÓJ D–D 1:10

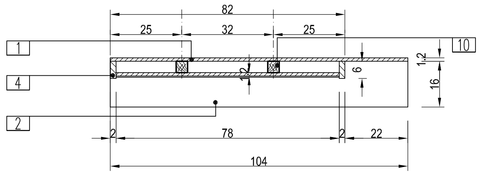

PRZEKRÓJ C–C 1:10

PROJEKT WYKONAWCZY

PRZEBUDOWY PŁYWALNI W KOMPLEKSIE
STUDIUM WYCHOWANIA FIZYCZNEGO I SPORTU POLITECHNIKI GDAŃSKIEJ
PRZY UL. ZWYCIĘSTWA 12 W GDAŃSKU
na działce ewidencyjnej nr 267/4 z obrębu 56

tom III/2

ARCHITEKTURA

INWESTOR

POLITECHNIKA GDAŃSKA
UL.NARUTOWICZA 11/12, 80-952 GDAŃSK

JEDNOSTKA PROJEKTOWA

Autorska Pracownia Architektury CAD Sp. z o.o.
ul. Zamieniecka 46, 04-158 WARSZAWA,
tel/fax (22) 740 11 45, (22) 879 84 20,

BRANŻA	PROJEKTANCI	NR UPR.	PODPIS
ARCHITEKTURA	arch. K.POPIŃSKI	SI 56/84	
	arch. K. SERAFIN		
	tech.arch. D. PUTKOWSKA-KARCZMARCZYK		
	arch. I. BURSUE		
	arch. J. DRUŻYCKA		

RYSUNEK

LUSTRO I SUSZARKA DO WŁOSÓW

NR

WP04

SKALA 1:10

WARSZAWA, PAŹDZIERNIK 2007