Detal N

Drewniana konstrukcja uzupełniajaca -okap
skala 1:5

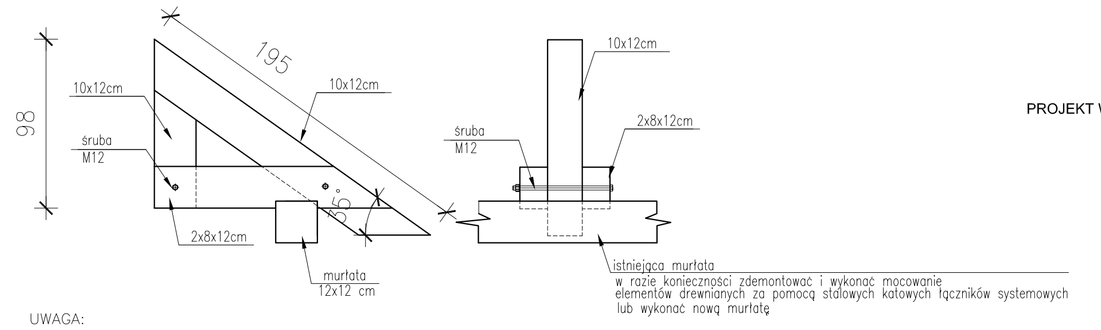

UWAGA:

1.Ostateczną wielkość elementów drewnianych oraz kąt pochylenia okreslić bezpośrednio na montażu

PROJEKT WYKONAWCZY SZYBU WINDOWEGO OSOBOWEGO
TYPU MONOSPACE DO 1000 kg
KONSTRUKCJA STALOWA

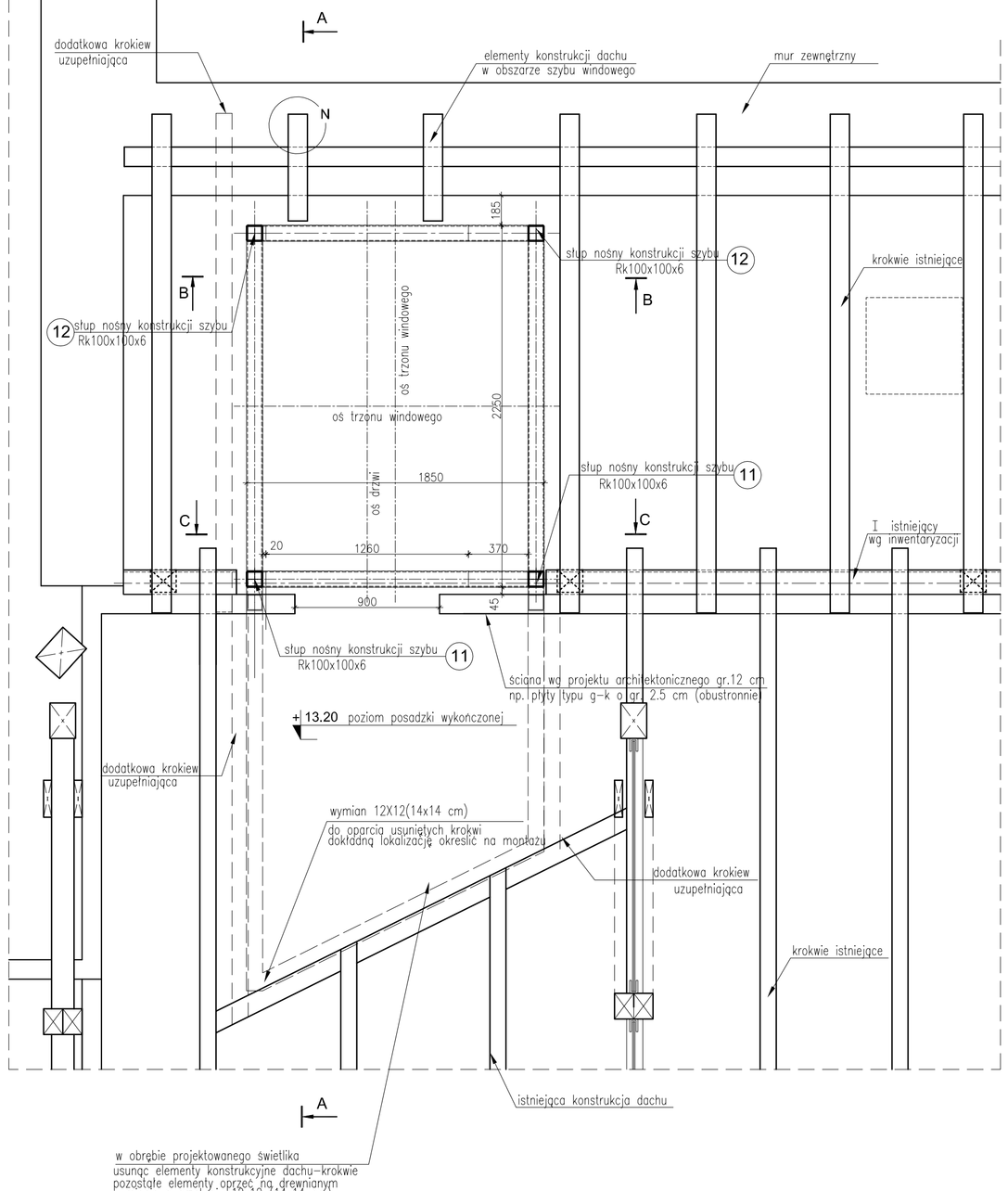

PRZEKRÓJ P6-P6
RZUT POZIOMU PODDASZA - POZIOM 3

SKALA 1:25

UWAGA:

1.DOKŁADNĄ LOKALIZACJĘ TRZONU WINDOWEGO OKREŚLIĆ PO WYKONANIU OTWORÓW W STROPACH NA WSZYSTKICH KONDYGNACJACH

2.Elementy wykończenia wejść wykonać wg projektu architektonicznego

3.Odległość szybu windowego od ścian wewnetrznych i zewnętrznych może ulec zmianie.Ostateczne odległości ustalić bezpośrednio na montażu. W przypadku zmian należy dokonać korekty blach mocujących oraz długości elementów poziomych konstrukcji szybu nr 3, 5, 7,10

4.Brak jest dokładnych danych dotyczących typu stropów

5.Podczas prac związanych z realizacja projektu Wykonawca powinien dokonac niezbednych pomiarów w celu realizacji zamówienia

6.Konstrukcje świetlika systemowa z profili aluminiowych wg projektu architektonicznego Elementy świetlika należy oprzeć na konstrukcji więzby dachowej Skrajne krokwie w obrębie świetlika wzmocnić dodatkowymi elementami drewnianymi lub stalowymi (rozwiązanie zależne od systemu szklenia)

7.W obrębie montażu szybu windowego na ścianach bocznych należy usunąć warstwę istniejącego tynku –przyjęto grubość tynku 2 cm

elementy (np.sciany) istniejące

scianki projektowane

NINIEJSZE OPRACOWANIE OPARTO O DOKUMENTACJĄ ARCHITEKTONICZNĄ WYKONANĄ PRZEZ ARCH. E. PIĄTKOWSKĄ ORAZ POMIARY UZUPEŁNIAJĄCE

PRACE PROJEKTOWE NIE ZOSTAŁY POPRZEDZONE NIEZBEDNĄ INWENTARYZACJĄ OBIEKTU

WSZYSTKIE WYMIARY NALEŻY PORÓWNAĆ Z WYMIARAMI RZECZYWISTYMI POBRANYMI BEZPOŚREDNIO NA MONTAŻU PRZED PRZYSTĄPIENIEM DO PRAC MONTAZOWYCH NALEZY WYKONAĆ DOKŁADNE POMIARY POMIESZCZEŃ

RZUT POZIOMU PODDASZA–POZIOM 3 PRZEKRÓJ P6–P6		SKALA 1:25
		BRANŻA KONSTR.
INWESTOR: POLITECHNIKA GDAŃSKA		
Projekt:	Projekt rewitalizacji budynku Gmachu Chemii "A" PG Gdańsk ul.Narutowicza 11/12	UMOWA ZU/RU/19/07 FAZA P.W. DATA 01-03.2008
Autor i opracowanie	mgr inż. DOROTA KURCZALSKA 6182/Gd/94, PO-0264, PDM/80/2580/01	
Sprawdzenie	mgr inż. ANTONI KAPUŚCIŃSKI GT-III-630/766/77, 86/99/R	
PRACOWNIA AUTORSKA DOROTA KURCZALSKA Adres: ul.Góralska 57B/6 80-292 Gdańsk (058)3204458		K-10