DETAL H'

Mocowanie elementu 1 segmentu poziomu 3 do ściany wewnetrznej
skala 1:5

DETAL H

Oparcie elementu egmentu 1 na nadprożu
skala 1:5

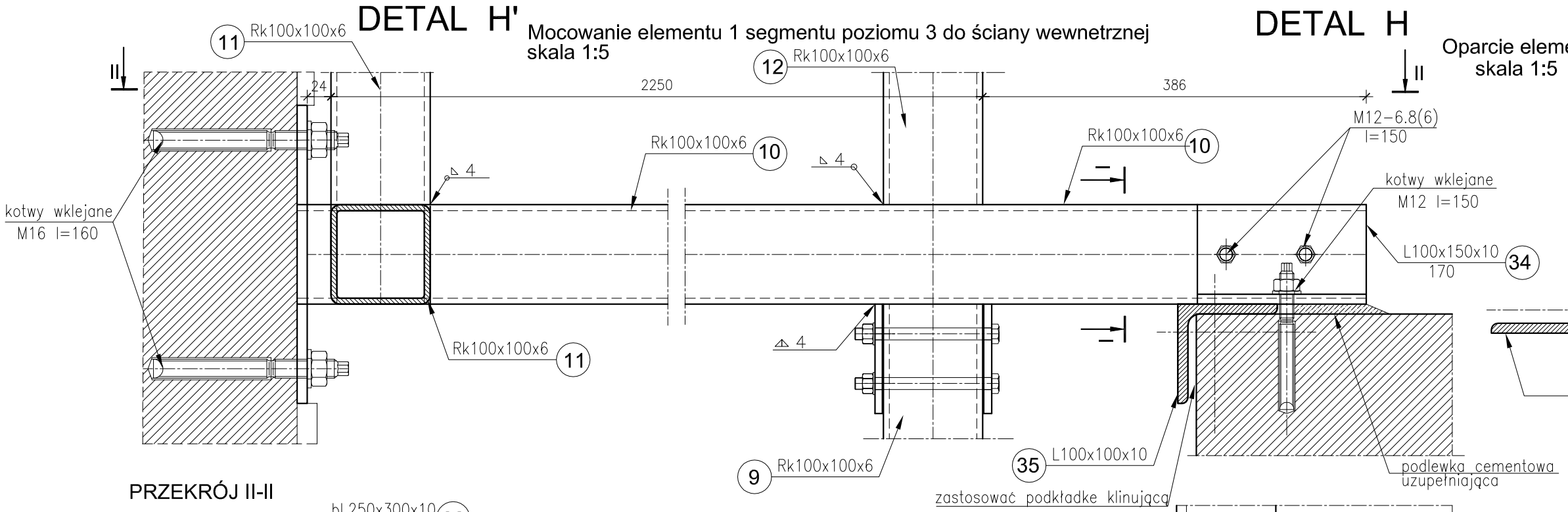

34 L100x150x10 szt.2

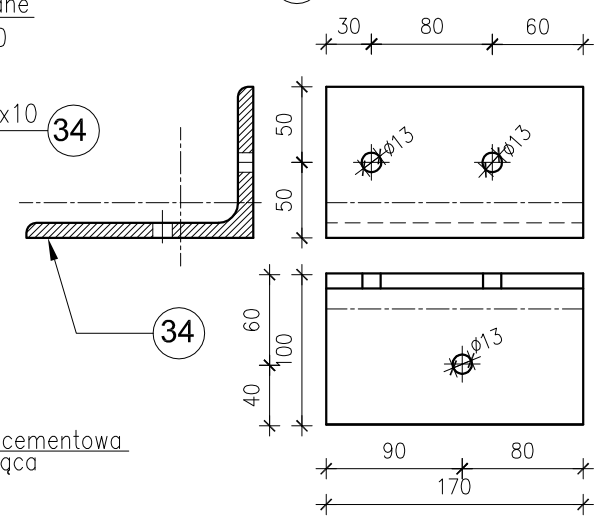

PRZEKRÓJ II-II

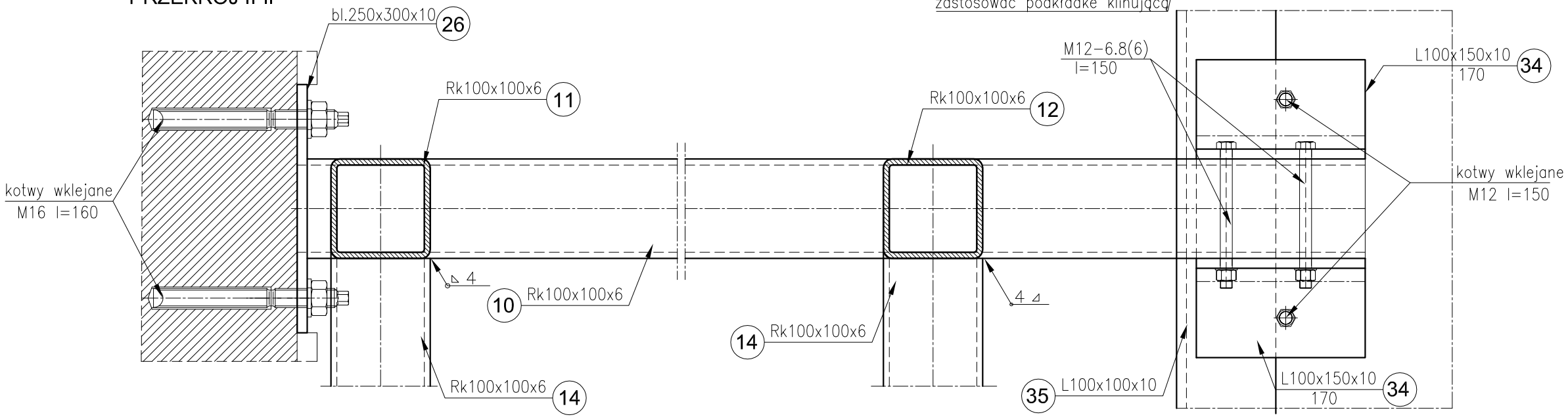

Stal: St3S
Elektrody: E432R11
(ER146)

Spoiny nieoznaczone
spawać 4 ◺ lub 4 ▷

PRZEKRÓJ I-I

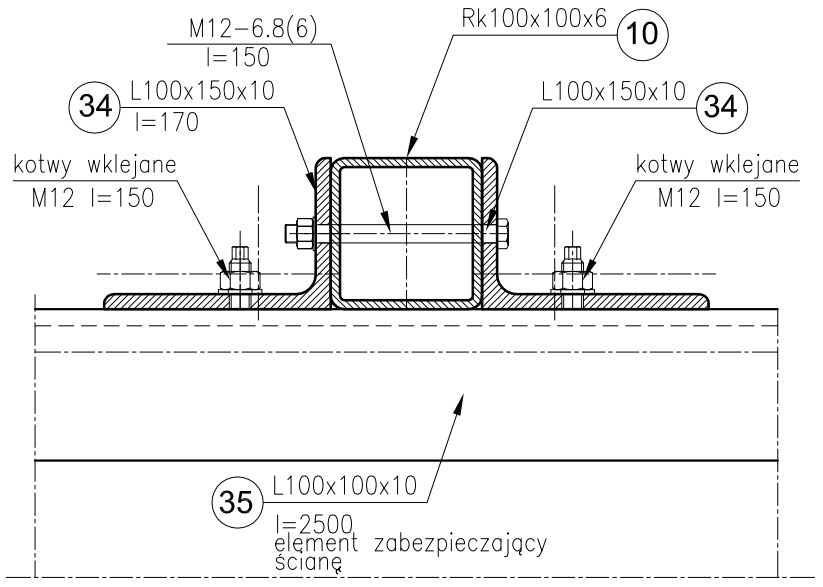

26 bl.300x250x10 szt.2

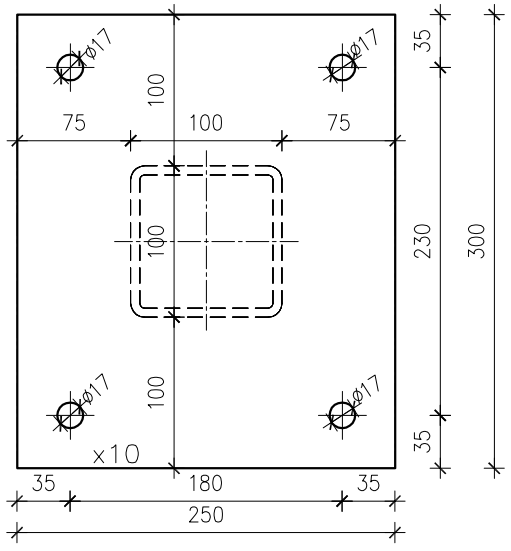

Uwaga:
1. W połączeniach zastosować podkładki sprężynujące
2. **Wszystkie wymiary należy sprawdzić bezpośrednio na montażu**
3. Otwory w elementach słupów i rygli wyknać bezpośrednio na montażu
4. Z braku danych dotyczących nadprozy okiennych (przyjeto kamienne) zastosowano dodatkowy element nr 35 zabezpieczający ścianę
5. W obrebie montażu szybu windowego na ścianach bocznych należy usunąć warstwę istniejącego tynku – przyjęto grubość tynku 2 cm

DETAL "H'", DETAL "H'"	SKALA 1:5
	BRANŻA KONSTR.
INWESTOR: POLITECHNIKA GDAŃSKA	
Projekt: Projekt rewitalizacji budynku Gmachu Chemii "A" PG Gdańsk ul.Narutowicza 11/12	UMOWA 2L/82/TR/07
	FAZA P.W.
	DATA 01-03.2008
Autor i opracowanie: mgr inż. DOROTA KURCZALSKA 6182/Gd/94, PO-0264, POM/BO/2580/01	
Sprawdzenie: mgr inż. ANTONI KAPUŚCIŃSKI GT-III-630/766/77, 86/99/R	
PRACOWNIA AUTORSKA DOROTA KURCZALSKA	K-20
Adres: ul.Góralska 57B/6 80-292 Gdańsk (058)3204458	