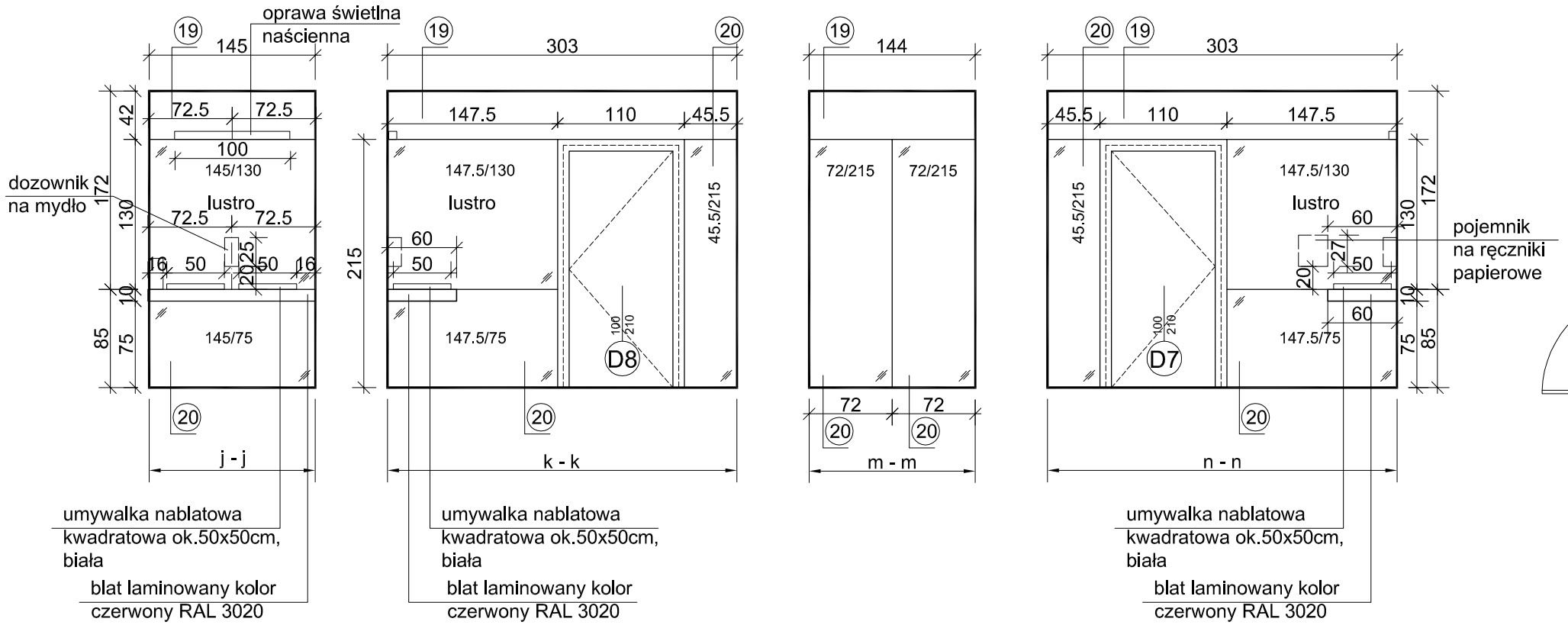

PRZEDSIONEK TOALETA DAMSKA

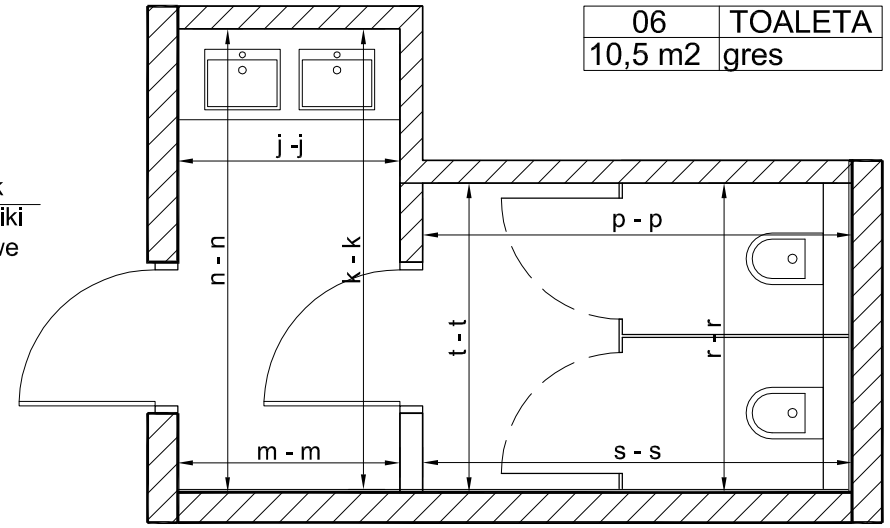

SCHEMAT OZNACZEŃ ŚCIAN

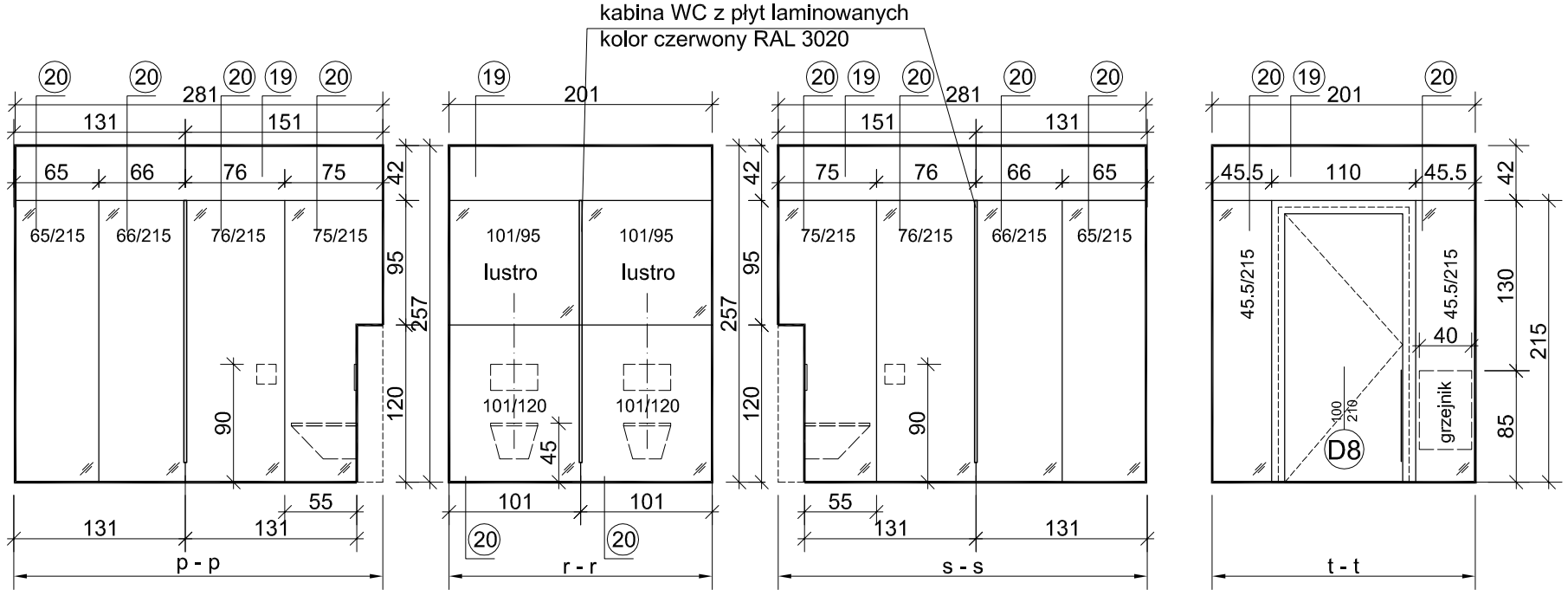

TOALETA DAMSKA

(19) ściana tynkowana malowana kolor czarny RAL 9005

(20) szkło bezpieczne lakierowane gr.4mm kolor biały RAL 9016

UWAGA : WYMIARY ZWERYFIKOWAĆ NA BUDOWIE

NAZWA INWESTYCJI : MODERNIZACJA I ADAPTACJA POMIESZCZEŃ BUDYNKÓW WYDZIAŁU CHEMICZNEGO NA NOWOCZESNE LABORATORIA NAUKOWE		
INWESTOR : POLITECHNIKA GDAŃSKA WYDZIAŁ CHEMICZNY GDAŃSK, UL. NARUTOWICZA 11/12	BRANŻA : ARCHITEKTURA	DATA : GRUDZIEŃ 2009
NAZWA RYSUNKU : ROZWINIĘCIA ŚCIAN TOALETA DAMSKA		SKALA : 1 : 50
PROJEKTANCI : dr hab.inż.arch. E.Ratajczyk-Piątkowska upr. nr 904/Gd/82 PO-0410; mgr inż.arch. K. Piątkowska upr. proj. nr 495 / 09 / U / C		NR RYSUNKU : A39
SPRAWDZIŁ : mgr Inż.arch. S. Doplerała upr. proj. nr 348/Gd/74 PO-0010		