Widok A – A

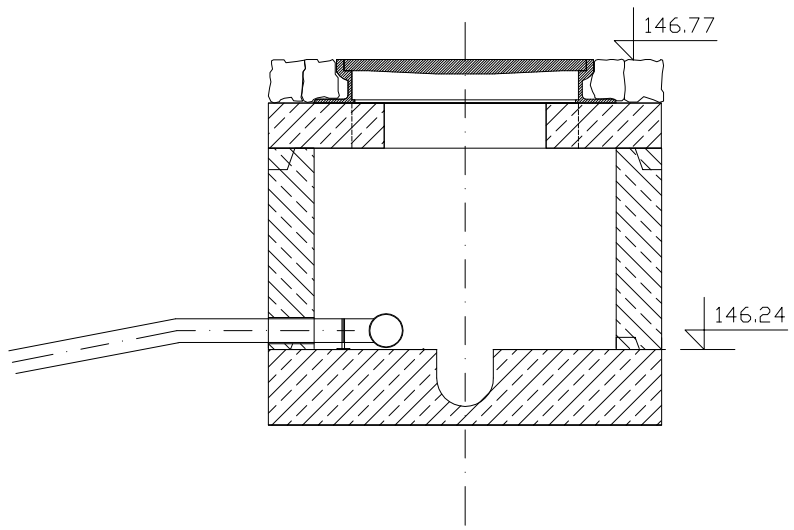

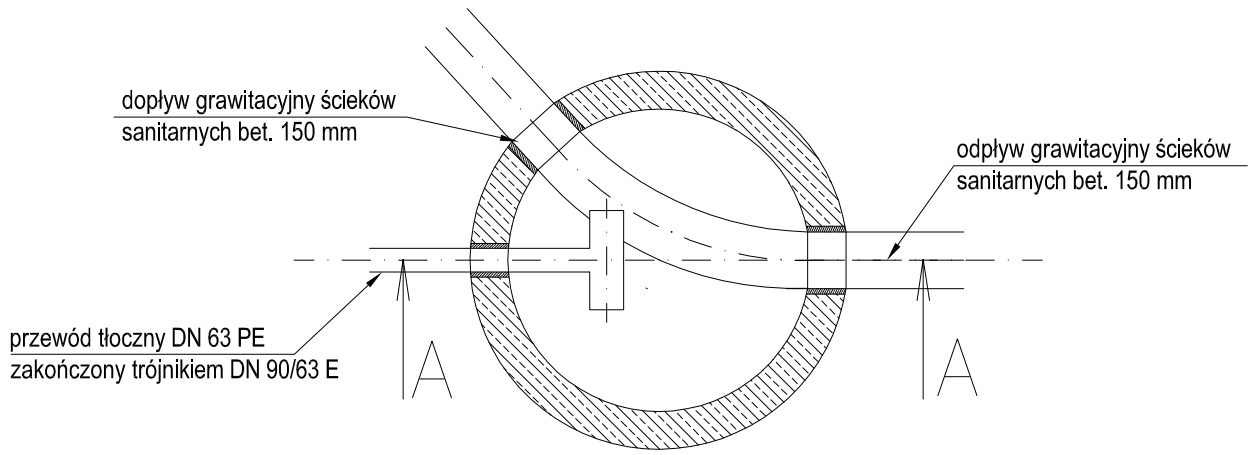

art projekt	ART PROJEKT K&M Sp. z o.o. ul. Przemysłowa 7 f, 83–400 Kościerzyna NIP 591–163–58–00, Regon 220376462 tel/fax +48 58 680 83 69	556–2011
INWESTOR:	Politechnika Gdańska ul. Narutowicza 11/12, 80–233 Gdańsk	SKALA 1:20
INWESTYCJA:	Projekt wykonawczy budowy sieci wodociągowej i kanalizacji sanitarnej dla OW Politechniki Gdańskiej, dz. nr 430/1 Czarlina	NR RYS. 21
	Studnia rozprężna	DATA 10–2011

PROJEKTANT:
mgr inż. Arkadiusz Malinowski
upr. nr 294/Gd/2002
w specjalności instalacyjnej w zakresie sieci, instalacji i urządzeń: wodociągowych i kanalizacyjnych, cieplnych, gazowych i wentylacyjnych w zakresie projektowania i kierowania robotami bez ograniczeń

ASYSTENT PROJ: mgr inż. Zbigniew Korona