KONSTRUKCJA WZMOCNIENIA ISTNIEJĄCYCH FUNDAMENTÓW Skala 1:25

RZUT POZIOMY PRZEGŁĘBIANEGO POMIESZCZENIA Skala 1:50

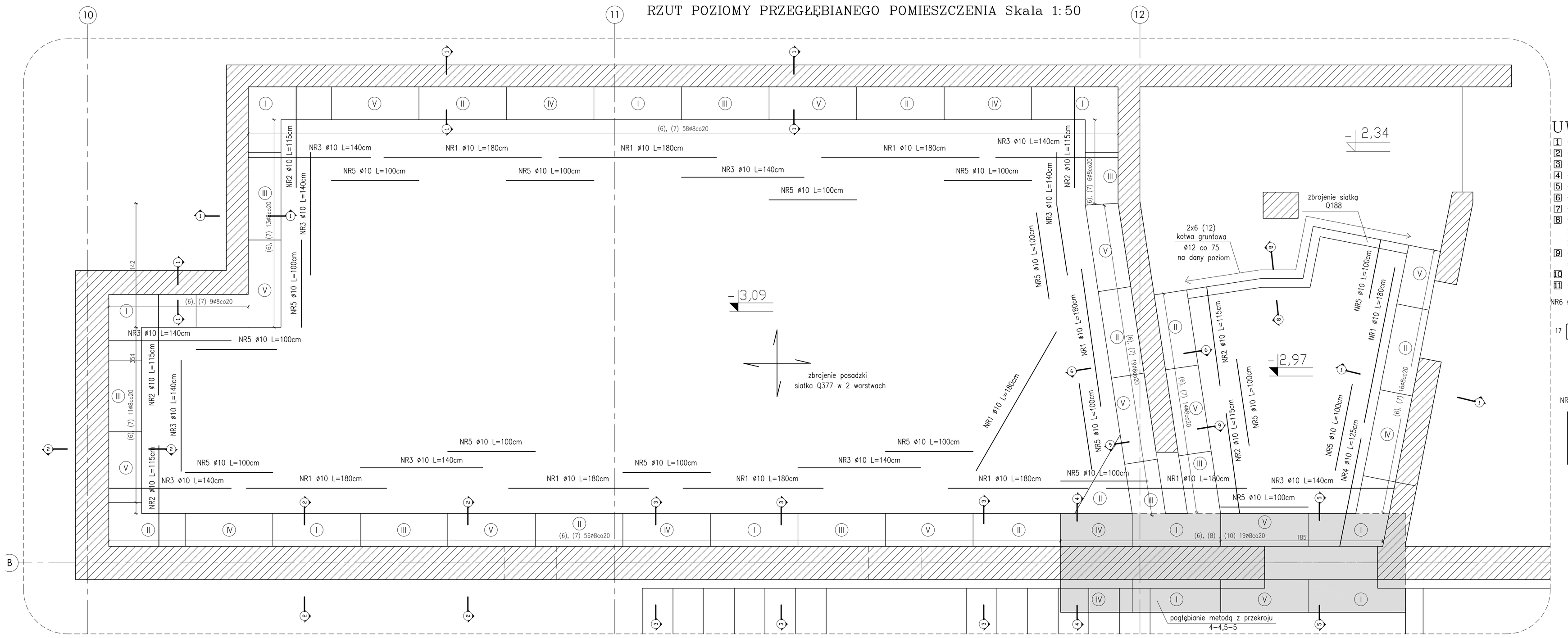

PRZEKROJE POPRZECZNE PRZEZ PODBICIA FUNDAMENTÓW Skala 1:25

PRZEKRÓJ 1-1
skala 1:25

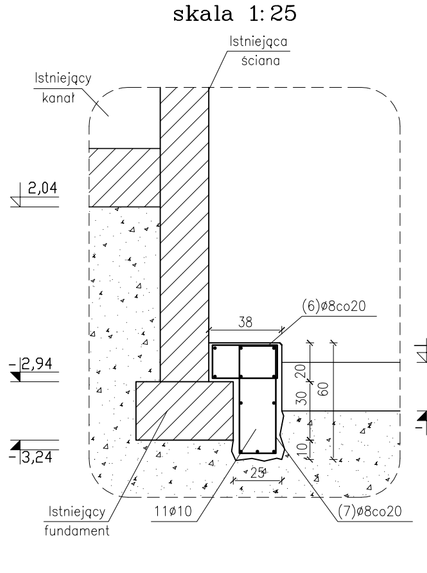

PRZEKRÓJ 2-2
skala 1:25

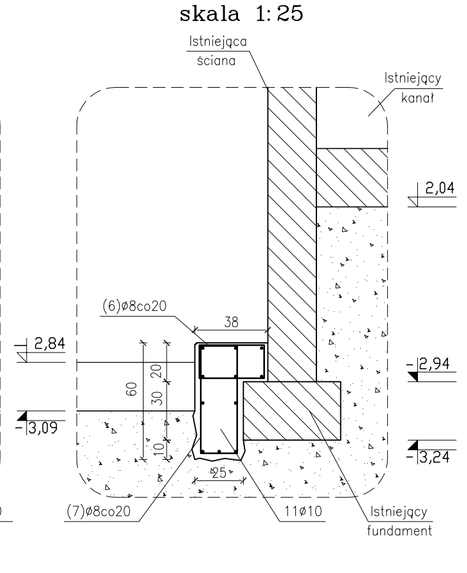

PRZEKRÓJ 3-3
skala 1:25

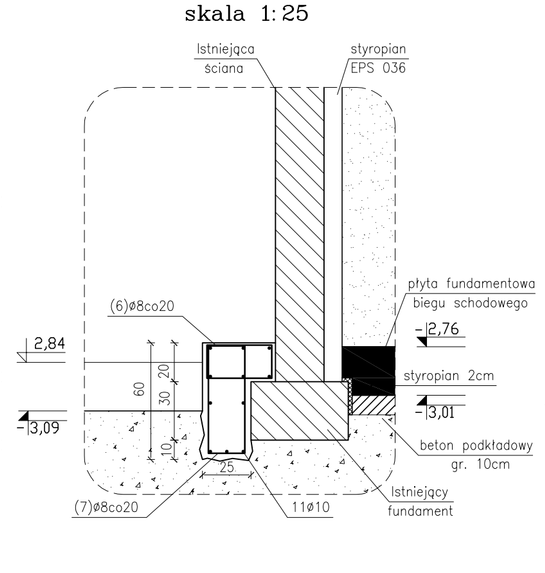

PRZEKRÓJ 4-4
skala 1:25

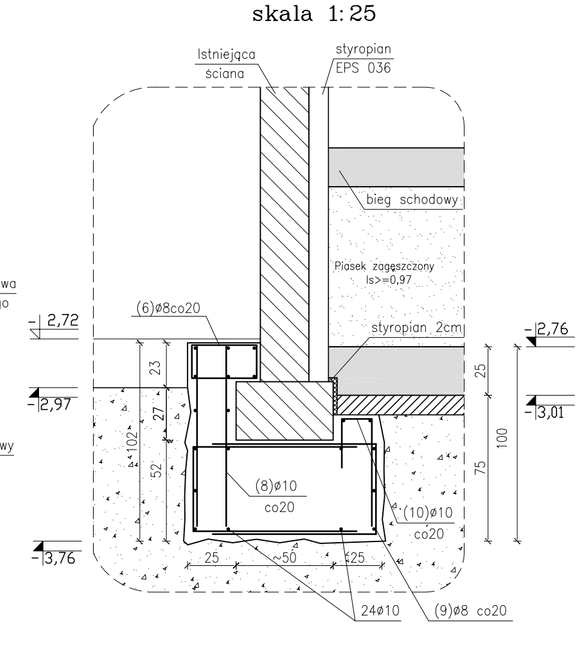

PRZEKRÓJ 5-5
skala 1:25

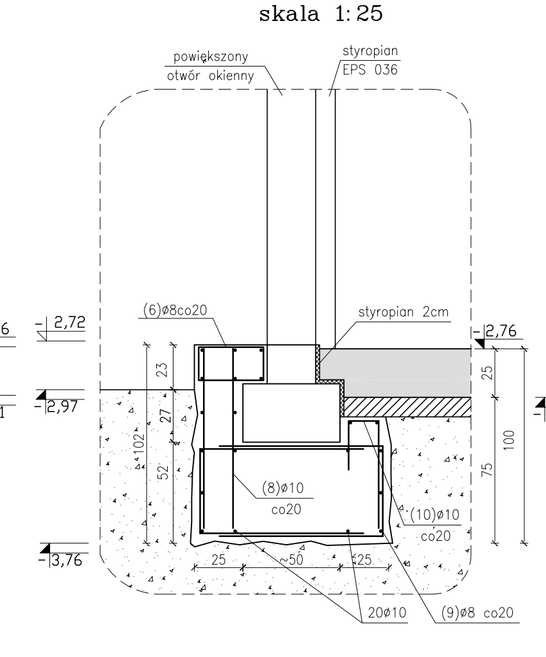

PRZEKRÓJ 6-6
skala 1:50

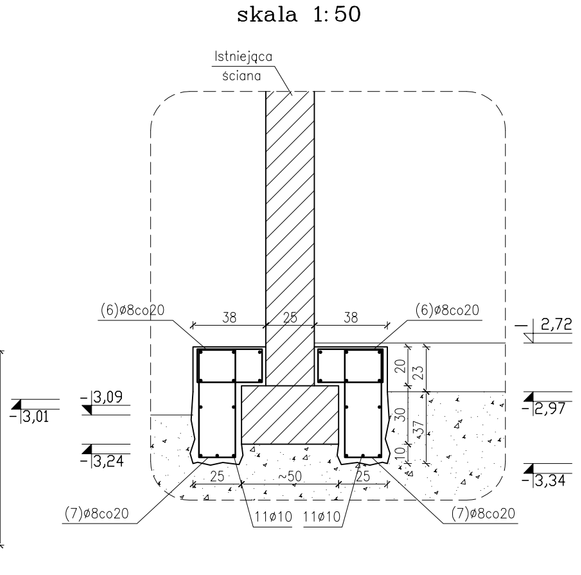

PRZEKRÓJ 8-8
skala 1:50

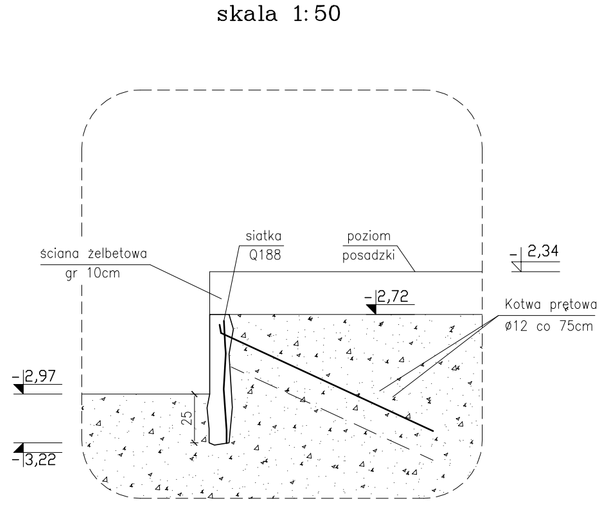

UWAGI:

1. – Stal zbrojeniowa AIIIN Beton C20/25 XC4 F150, beton podkład. B10 (C8/10).
2. – Otulina zbrojenia 5cm.
3. – Rozpatrywać łącznie z rysunkami szalunkowymi ścian i rzutami.
4. – Rozpatrywać łącznie z pozostałymi rysunkami branżowymi.
5. – Zestawienie stali wg załącznika nr 2.
6. – Każda para prętów skrajnych w narożu dozbroić konstrukcyjnie prętem nr 11.
7. – Prace prowadzić odcinkowo, odcinki długości 100cm.
8. – Kolejność prac wg oznaczeń rzymskimi cyframi. Podbicie fundamentu przylegającego do już wykonanego wzmocnienia, wykonać dopiero po osiągnięciu pełnej nośności betonu
9. – W przypadku wykrycia fundamentów nie będących zinwentaryzowanych zabrania się ich podbijania, podkopywania czy kucia – niezwłocznie powiadomić projektanta.
10. – Koty konstrukcyjne weryfikować z projektem architektury.
11. – Zbrojenie posadzki dwoma siatkami Q377.

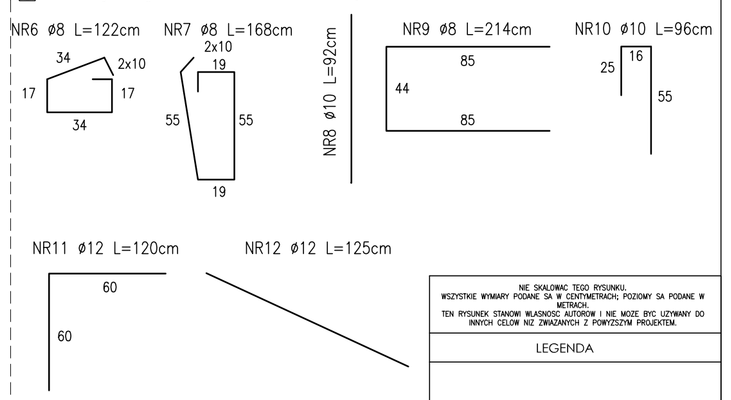

NIE SKALOWAĆ TEGO RYSUNKU.
WSZYSTKIE WYMIARY PODANE SĄ W CENTYMETRACH, POZIOMY SĄ PODANE W METRACH.
TEN RYSUNEK STANOWI WŁASNOŚĆ AUTORA. NIE WOLNO GO UŻYWAĆ DO INNYCH CELÓW NIŻ ZWIĄZANYCH Z POWYŻSZYM PROJEKTEM.

LEGENDA

UWAGA:
Obiekt istniejący, podane wymiary należy sprawdzić na budowie.

INWESTOR
POLITECHNIKA GDAŃSKA
80-233 Gdańsk,
Al. Narutowicza 11/12

JEDNIPROJEKTOWA
PRACOWNIA PROJEKTOWA
arch. Małgorzata Wójcik
81-314 Gdynia, ul. Pomorska 578/19
mobile: 603 984 357

PROJEKTANT
mgr inż. ROMUALD GIORLEWICZ
nr upr. 2204/Gd/85, POM/BO/1312/01

SPRAWDZAJĄCY
mgr inż. GRZEGORZ MAŁOLEPSZY
nr upr. 337/POM/OKK/05, POM/BO/0304/06

PODWYKONAWCA

OBIEKT
CENTRUM SPORTU AKADEMICKIEGO POLITECHNIKI GDAŃSKIEJ
80-219 Gdańsk, Al. Zwycięstwa 12

TEMAT
REMONT I PRZEBUDOWA BUDYNKU ADMINISTRACYJNO-SOCJALNEGO CSA PG

STADIUM
PROJ. WYKONAWCZY

BRANŻA
KONSTRUKCJA

TYTUŁ RYSUNKU
KONSTUKCJA WZMOCNIENIA ISTNIEJĄCYCH FUNDAMENTÓW

NR RYSUNKU: CSA-PW-K 02 | REWI: -
SKALA: | DATA: 03.2012

SCHEMAT

NINIEJSZY PROJEKT JEST PRZEDMIOTEM PRAWA AUTORSKIEGO I CHRONIONY JEST PRAWAMI OSOBISTYMI I AUTORSKIMI PRAWAMI MAJĄTKOWYMI JAKO UTWÓR INŻYNIERSKI, ARCHITEKTONICZNO-BUDOWLANY, URBANISTYCZNY
NA PODSTAWIE USTAWY Z DNIA 04 LUTEGO 1994 O PRAWIE AUTORSKIM I PRAWACH POKREWNYCH (DZ.U. nr 90, z 2000 r., poz. 631).