RYSUNEK WYKONAWCZY ORAZ MONTAŻOWY KONSTRUKCJI STUDZIENEK DOŚWIETLAJĄCYCH

RYSUNEK SZALUNKOWY ORAZ ZBROJENIOWY STUDZIENEK DOŚWIETLAJĄCYCH
Skala 1:50

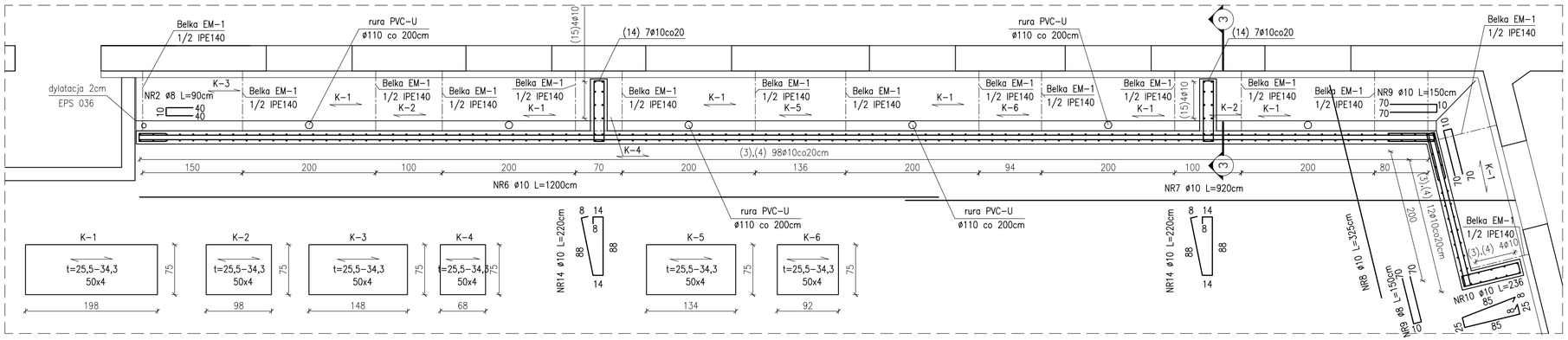

KONSTRUKCJA ZBROJENIA ŚWIETLIKA
Przekrój 3-3

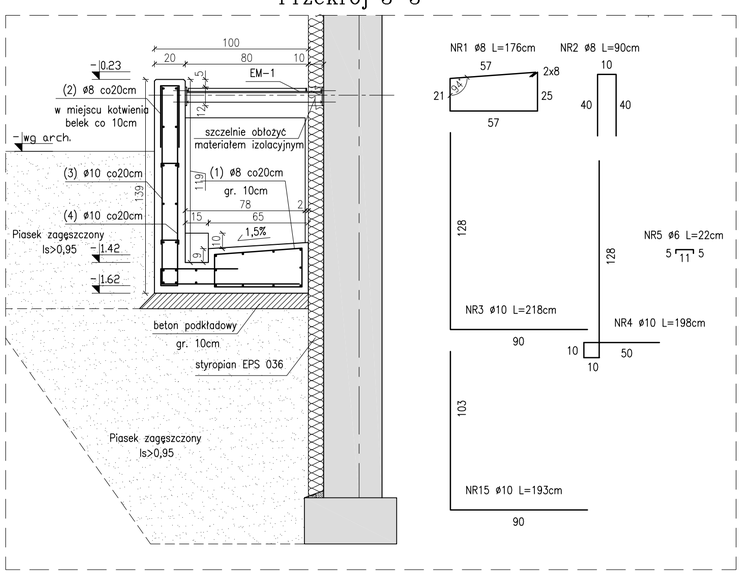

SZCZEGÓŁ POŁĄCZENIA EM-1 ZE ŚCIANĄ ORAZ MUREM
1:10

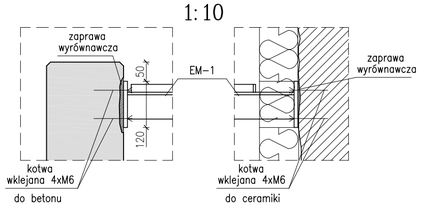

Uwaga : Kotwy wkleić w istniejącą ścianę murowaną, w taki sposób aby kotwa trafiła w środkową część cegły (min. 30mm od krawędzi cegły).

KONSTRUKCJA STALOWEJ BELKI ŚWIETLIKA
EM-1 Skala 1:10

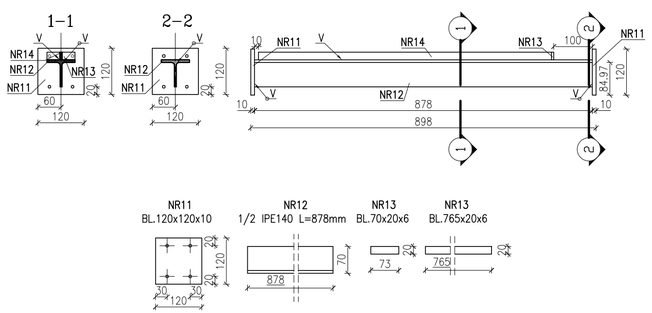

UWAGI:

1. – Stal zbrojeniowa AIIIN Beton C20/25 XC4, beton podkład. B10 (C8/10).
2. – Otulina zbrojenia 5cm.
3. – Rozpatrywać łącznie z rysunkami szalunkowymi ścian i rzutami.
4. – Rozpatrywać łącznie z pozostałymi rysunkami branżowymi.
5. – Zestawienie stali wg załącznika nr 5.
6. – Zbrojenia naroży oraz końców scian wg zbrojenie zestawionego obok..
7. – W przypadku wykrycia fundamentów nie będących zinwentaryzowanych zabrania się ich podbijania, podkopywania czy kucia – niezwłocznie powiadomić projektanta.
8. – W przypadku wykrycia fundamentów nie będących zinwentaryzowanych zabrania się ich podbijania, podkopywania czy kucia – niezwłocznie powiadomić projektanta.
9. – W miejscu mocowania belek stalowych, zapewnić szczelne przyleganie izolacji.
10. – Mocowanie kraty pomostowej w narożniku kanału doświetlającego, przedstawiony w ramach nadzoru, po wykonaniu odkrywek oraz pomierzeniu na budowie wynikowych spadków oraz ogólnej geometrii konstrukcji. Do momentu przedstawienia rozwiązania, w miejscu kraty należy wykonać tymczasowe zabezpieczenie, zgodnie z przepisami BHP.

NIE SKALOWAĆ TEGO RYSUNKU.
WSZYSTKIE WYMIARY PODANE SĄ W CENTYMETRACH; POZIOMY SĄ PODANE W METRACH.
TEN RYSUNEK STANOWI WŁASNOŚĆ AUTORÓW I NIE MOŻE BYĆ UŻYWANY DO INNYCH CELÓW NIŻ ZWIĄZANYCH Z POWYŻSZYM PROJEKTEM.

LEGENDA

UWAGA:
Obiekt istniejący, podane wymiary należy sprawdzić na budowie.

INWESTOR
POLITECHNIKA GDAŃSKA
80-233 Gdańsk,
Al. Narutowicza 11/12

JEDN.PROJEKTOWA
PRACOWNIA PROJEKTOWA
arch. Małgorzata Wójcik
81-314 Gdynia, ul. Pomorska 578/19
mobile: 603 984 357

PROJEKTANT
mgr inż. ROMUALD GORLEWICZ
nr upr. 220/Gd/85, POM/BO/1312/01

SPRAWDZAJĄCY
mgr inż. GRZEGORZ MAŁOLEPSZY
nr upr. 337/POM/OKK/05, POM/BO/0034/06

PODWYKONAWCA

OBIEKT
CENTRUM SPORTU AKADEMICKIEGO POLITECHNIKI GDAŃSKIEJ
80-219 Gdańsk, Al. Zwycięstwa 12

TEMAT
REMONT I PRZEBUDOWA BUDYNKU ADMINISTRACYJNO-SOCJALNEGO CSA PG

STADIUM
PROJ. WYKONAWCZY

BRANŻA
KONSTRUKCJA

TYTUŁ RYSUNKU
RYSUNEK WYKONAWCZY ORAZ MONTAŻOWY STUDZIENEK DOŚWIETLAJĄCYCH

NR RYSUNKU	REW.
CSA-PW-K 03	-

SKALA		DATA
	03.2012	

SCHEMAT

NINIEJSZY PROJEKT JEST PRZEDMIOTEM PRAWA AUTORSKIEGO I CHRONIONY JEST PRAWAMI OSOBISTYMI I AUTORSKIMI PRAWAMI MAJĄTKOWYMI JAKO "UTWÓR ARCHITEKTONICZNY, ARCHITEKTONICZNO-URBANISTYCZNY URBANISTYCZNY"
NA PODSTAWIE USTAWY Z DNIA 04 LUTEGO 1994 O PRAWIE AUTORSKIM I PRAWACH POKREWNYCH (DZ.U. nr 80 z 2000 r., poz. 904)