Widok "A - A" fragmentu ogrodzenia 1:100

SCHEMAT

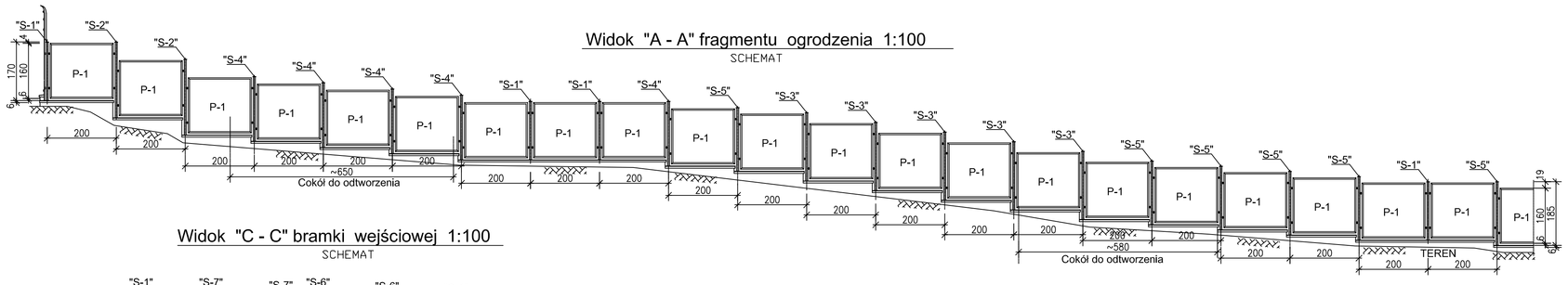

Widok "B - B" 1:100

SCHEMAT

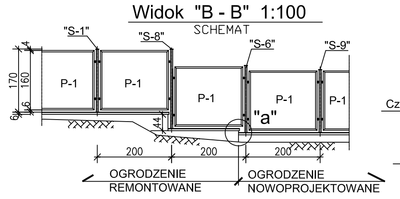

"a" 1:20

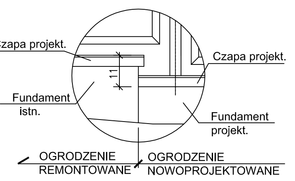

Widok "C - C" bramki wejściowej 1:100

SCHEMAT

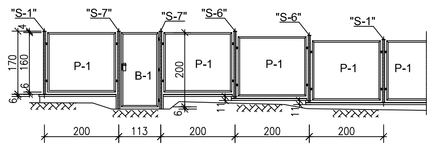

RZUT OGRODZENIA REMONTOWANEGO 1:200

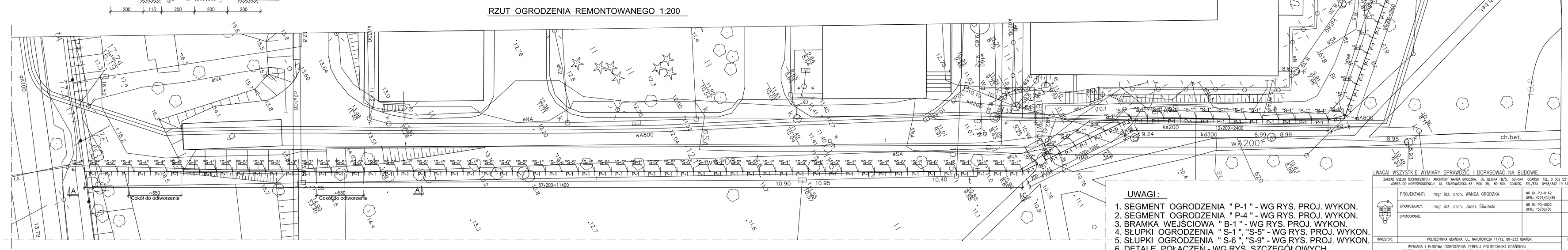

UWAGI :

1. SEGMENT OGRODZENIA " P-1 " - WG RYS. PROJ. WYKON.
2. SEGMENT OGRODZENIA " P-4 " - WG RYS. PROJ. WYKON.
3. BRAMKA WEJŚCIOWA " B-1 " - WG RYS. PROJ. WYKON.
4. SŁUPKI OGRODZENIA " S-1 ", "S-5" - WG RYS. PROJ. WYKON.
5. SŁUPKI OGRODZENIA " S-6 ", "S-9" - WG RYS. PROJ. WYKON.
6. DETALE POŁĄCZEŃ - WG RYS. SZCZEGÓŁOWYCH.

UWAGA! WSZYSTKIE WYMIARY SPRAWDZIĆ I DOPASOWAĆ NA BUDOWIE.

ZAKŁAD USŁUG TECHNICZNYCH ARCHITEKT WANDA GRODZKA UL. BLISKA 1B/5, 80-541 GDAŃSK TEL. 0 502 521 836
ADRES DO KORESPONDENCJI: UL. STAROWIEJSKA 63 POK. 28, 80-534 GDAŃSK, TEL/FAX 0*58/342 19 31

PROJEKTANT:	mgr inż. arch. WANDA GRODZKA	NR ID. PO-0162 UPR.: 4274/00/89
SPRAWDZAJĄCY:	mgr inż. arch. Jacek Śliwiński	NR ID. PO-0022 UPR.: 15/06/00
OPRACOWANE:		

INWESTOR:	POLITECHNIKA GDAŃSKA, UL. NARUTOWICZA 11/12, 80-233 GDAŃSK		RYS. NR
WYMIANA I BUDOWA OGRODZENIA TERENU POLITECHNIKI GDAŃSKIEJ GDAŃSK, OBRĘB 55, DZIAŁKI NR 615/2, 616, 617, 618, 619, 620, 621			A.04
FAZA: PROJEKT BUDOWLANY	BRANŻA: ARCHITEKTURA	DATA:	12.09.2012
RYS. ZESTAWCZY OGRODZENIA REMONTOWANEGO OGRODZENIE REMONTOWANE			1:200