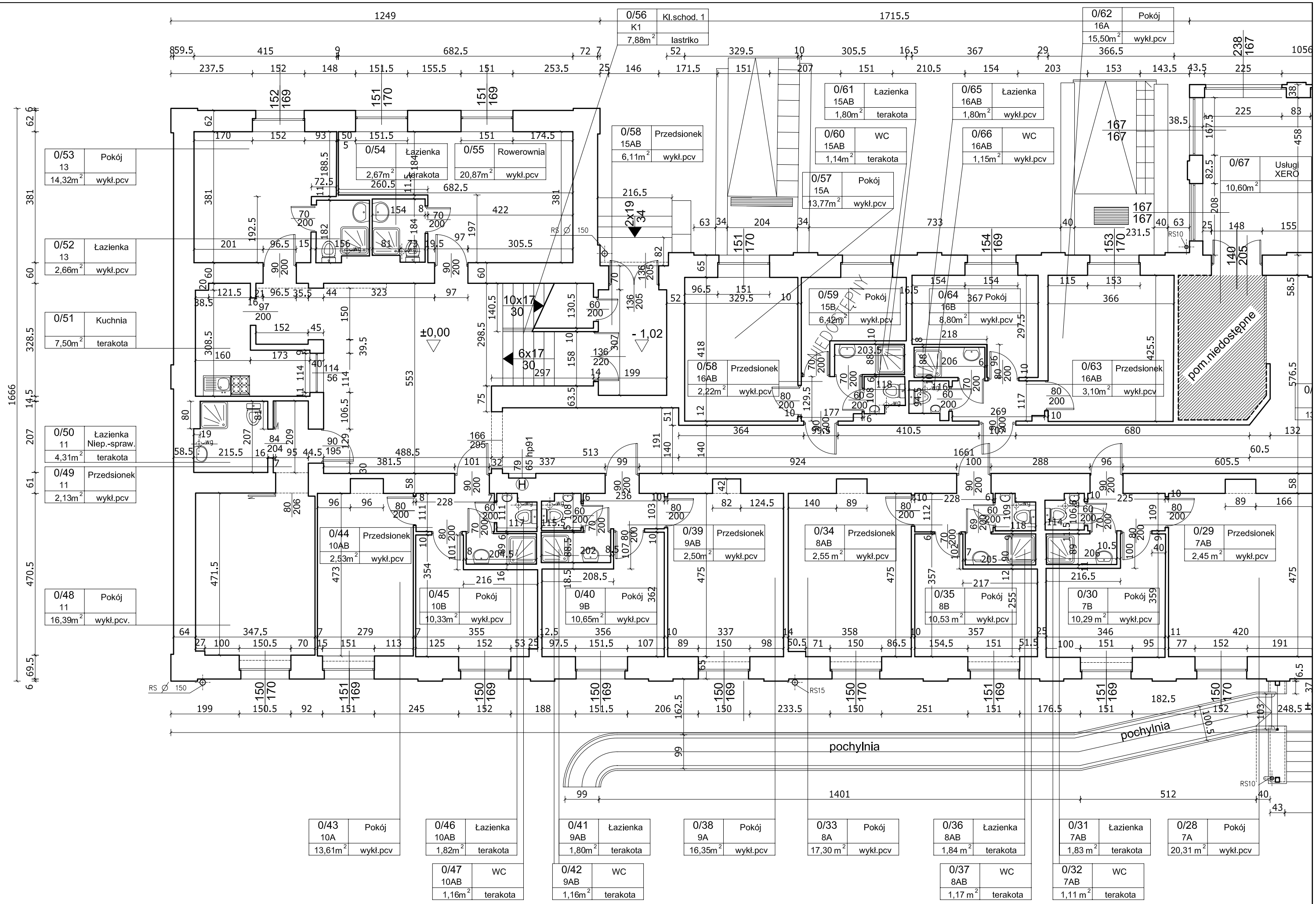
0/56 Kl.schod. 1 K1 7,88m² lastriko
0/62 Pokój 16A 15,50m² wykł.pcv
0/53 Pokój 13 14,32m² wykł.pcv
0/54 Łazienka 2,67m² terakota
0/55 Rowerownia 20,87m² wykł.pcv
0/58 Przedsionek 15AB 6,11m² wykł.pcv
0/61 Łazienka 15AB 1,80m² terakota
0/60 WC 15AB 1,14m² terakota
0/57 Pokój 15A 13,77m² wykł.pcv
0/65 Łazienka 16AB 1,80m² wykł.pcv
0/66 WC 16AB 1,15m² wykł.pcv
0/67 Usług XERO 10,60m²
0/52 Łazienka 13 2,66m² wykł.pcv
0/51 Kuchnia 7,50m² terakota
0/59 Pokój 15B 6,42m² wykł.pcv
0/64 367 Pokój 16B 8,80m² wykł.pcv
0/58 Przedsionek 16AB 2,22m² wykł.pcv
0/63 Przedsionek 16AB 3,10m² wykł.pcv
pom.niedostępne
0/50 Łazienka Niep.-spraw. 11 4,31m² terakota
0/49 Przedsionek 11 2,13m² wykł.pcv
0/44 Przedsionek 10AB 2,53m² wykł.pcv
0/39 Przedsionek 9AB 2,50m² wykł.pcv
0/34 Przedsionek 8AB 2,55 m² wykł.pcv
0/29 Przedsionek 7AB 2,45 m² wykł.pcv
0/48 Pokój 11 16,39m² wykł.pcv.
0/45 Pokój 10B 10,33m² wykł.pcv
0/40 Pokój 9B 10,65m² wykł.pcv
0/35 Pokój 8B 10,53 m² wykł.pcv
0/30 Pokój 7B 10,29 m² wykł.pcv
±0,00
- 1,02
10x17 30
6x17 30
2x19 34
pochylnia
pochylnia
0/43 Pokój 10A 13,61m² wykł.pcv
0/46 Łazienka 10AB 1,82m² terakota
0/41 Łazienka 9AB 1,80m² terakota
0/38 Pokój 9A 16,35m² wykł.pcv
0/33 Pokój 8A 17,30 m² wykł.pcv
0/36 Łazienka 8AB 1,84 m² terakota
0/31 Łazienka 7AB 1,83 m² terakota
0/28 Pokój 7A 20,31 m² wykł.pcv
0/47 WC 10AB 1,16m² terakota
0/42 WC 9AB 1,16m² terakota
0/37 WC 8AB 1,17 m² terakota
0/32 WC 7AB 1,11 m² terakota